見積参考資料

工事名　Ｒ２徳土　徳島上那賀線　小・田浦　道路改良工事（１）

◇経費情報◇

工種区分	道路改良工事
単価地区	徳島東部１
施工地域・工事場所	一般交通影響有り（１）
前金支出割合	補正を行わない
契約保証	金銭的保証
現場環境改善費	計上しない

注意

「見積参考資料」は入札参加者の迅速で適正な工事費の見積りのための一資料であり、請負契約を拘束するものではない。

現場管理費に係る積算は令和2年5月1日から適用する積算基準に基づくものとする。

設計内訳書（本01）

工事名	Ｒ２徳土　徳島上那賀線　小・田浦　道路改良工事（１）	事業区分 工事区分	道路新設･改築 道路改良

工事区分・工種・種別・細別	規格	単位	数量	単価	金額	数量・金額増減	摘要
道路改良		式	1				
道路土工		式	1				
作業土工		式	1				
床掘	土質:土砂,施工方法:小規模	m3	70				単　1号
埋戻	土質:土砂,施工方法:小規模	m3	10				単　2号
路床盛土工		式	1				
路床盛土	施工幅員:2.5m未満	m3	10				単　3号
残土処理工		式	1				
土砂等運搬	土質:土砂(岩塊･玉石混り土含む)	m3	50				単　4号
排水構造物工		式	1				
管渠工		式	1				
鉄筋ｺﾝｸﾘｰﾄ台付管	管規格:φ600	m	4				単　5号
基礎材	基礎材規格(砕石の場合等):再生ｸﾗｯｼｬﾗﾝ40～0,敷厚:12.5cmを超え17.5cm以下	m2	8				単　6号

設計内訳書（本01）

工事名	Ｒ２徳土　徳島上那賀線　小・田浦　道路改良工事（１）	事業区分 工事区分	道路新設･改築 道路改良

工事区分・工種・種別・細別	規格	単位	数量	単価	金額	数量・金額増減	摘要
既設擁壁復旧		m3	0.3				単　7号
集水桝･ﾏﾝﾎｰﾙ工		式	1				
現場打ち集水桝	集水桝･街渠桝種類:現場打材,ｺﾝｸﾘｰﾄ規格:18-8-40(高炉),法面作業補正:無し	箇所	1				単　8号
蓋	蓋種類:ｺﾝｸﾘｰﾄ	枚	1				単　9号
構造物撤去工		式	1				
防護柵撤去工		式	1				
防護柵撤去(ｶﾞｰﾄﾞﾚｰﾙ)		m	26				単　10号
構造物取壊し工		式	1				
舗装版切断	舗装版種別:ｱｽﾌｧﾙﾄ舗装版,ｱｽﾌｧﾙﾄ舗装版厚:15cm以下	m	38				単　11号
舗装版破砕	舗装版種別:ｱｽﾌｧﾙﾄ舗装版,舗装版厚:10cm	m2	72				単　12号
ｺﾝｸﾘｰﾄ取壊し運搬処理	構造物区分:無筋構造物,工法区分:機械施工	m3	11				単　13号
排水構造物撤去工		式	1				
PC管撤去	作業区分:撤去	m	4				単　14号

設計内訳書（本01）

工事名	Ｒ２徳土　徳島上那賀線　小・田浦　道路改良工事（１）	事業区分 工事区分	道路新設･改築 道路改良

工事区分・工種・種別・細別	規格	単位	数量	単価	金額	数量・金額増減	摘要
運搬処理工		式	1				
殻運搬	殻種別:ｱｽﾌｧﾙﾄ殻	m3	7				単　15号
殻処分	殻種別:ｱｽﾌｧﾙﾄ殻	m3	7				単　16号
汚泥処分	舗装版切断汚泥	t	0.02				単　17号
仮設工		式	1				
交通管理工		式	1				
交通誘導警備員	A	人日	30				単　18号
交通誘導警備員	B	人日	30				単　19号
張出車道工		式	1				
張出車道工		式	1				
張出し式車道		m	26				単　20号
舗装		式	1				
舗装工		式	1				

設計内訳書（本01）

工事名	Ｒ２徳土　徳島上那賀線　小・田浦　道路改良工事（１）	事業区分 工事区分	道路新設･改築 舗装

工事区分・工種・種別・細別	規格	単位	数量	単価	金額	数量・金額増減	摘要
ｱｽﾌｧﾙﾄ舗装工		式	1				
下層路盤(車道･路肩部)	路盤材種類:再生ｸﾗｯｼｬﾗﾝ RC-40,仕上り厚:150mm	m2	30				単　21号
上層路盤(車道･路肩部)	路盤材種類:再生粒度調整砕石 RM-30,仕上り厚:100mm	m2	30				単　22号
基層(車道･路肩部)	材料種類:再生粗粒度ｱｽﾌｧﾙﾄ混合物(20),舗装厚:50mm,平均幅員:1.4m未満(1層当り平均仕上り厚50mm以下)	m2	90				単　23号
表層(車道･路肩部)	材料種類:再生密粒度ｱｽﾌｧﾙﾄ混合物(13),舗装厚:50mm,平均幅員:1.4m未満(1層当り平均仕上り厚50mm以下)	m2	90				単　24号
防護柵工		式	1				
路側防護柵工		式	1				
ｶﾞｰﾄﾞﾚｰﾙ	ｶﾞｰﾄﾞﾚｰﾙ規格(標準型･Co用):塗装品 Gr-C-2B,施工規模:21m以上100m未満,曲線部補正:無	m	26				単　25号
区画線工		式	1				
区画線工		式	1				
溶融式区画線 外側線	施工方法区分:溶融式手動,規格･仕様区分:実線 15cm,塗布厚:厚1.5mm,排水性舗装:無し	m	250				単　26号
溶融式区画線 中央線	施工方法区分:溶融式手動,規格･仕様区分:破線 15cm,塗布厚:厚1.5mm,排水性舗装:無し	m	60				単　27号
区画線消去	施工方法区分:削取り式	m	68				単　28号

設計内訳書（本01）

工事名	Ｒ２徳土　徳島上那賀線　小・田浦　道路改良工事（１）	事業区分 工事区分	道路新設･改築 舗装

工事区分・工種・種別・細別	規格	単位	数量	単価	金額	数量・金額増減	摘要
直接工事費		式	1				
共通仮設		式	1				
共通仮設費（率計上）		式	1				
純工事費		式	1				
現場管理費		式	1				
工事原価		式	1				
一般管理費等		式	1				
工事価格		式	1				
消費税額及び地方消費税額		式	1				
工事費計		式	1				

１次単価表

単価使用年月	2020.07
歩掛適用年月	2020.07
労務調整係数	1.000-00000　0.0　0

単　1号	床掘	土質:土砂,施工方法:小規模	単位	m3	単位数量	1	単価	

名称・規格	条件	単位	数量	単価	金額	摘要
床掘り	土砂,上記以外(小規模),全ての費用	m3	1			
合計						
単価						円／m3

１次単価表

単価使用年月	2020.07
歩掛適用年月	2020.07
労務調整係数	1.000-00000　0.0　0

単　2号	埋戻	土質:土砂,施工方法:小規模	単位	m3	単位数量	1	単価	

名称・規格	条件	単位	数量	単価	金額	摘要
埋戻し	上記以外(小規模),土砂,全ての費用	m3	1			
合計						
単価						円／m3

1次単価表

単価使用年月	2020.07
歩掛適用年月	2020.07
労務調整係数	1.000-00000　0.0　0

単　3号	路床盛土	施工幅員:2.5m未満	単位	m3	単位数量	1	単価	

名称・規格	条件	単位	数量	単価	金額	摘要
路床盛土	2.5m未満	m3	1			
合計						
単価						円／m3

1次単価表

単価使用年月	2020.07
歩掛適用年月	2020.07
労務調整係数	1.000-00000　0.0　0

単　4号	土砂等運搬	土質:土砂(岩塊･玉石混り土含む)	単位	m3	単位数量	1	単価	

名称・規格	条件	単位	数量	単価	金額	摘要
土砂等運搬	小規模,ﾊﾞｯｸﾎｳ山積0.28m3(平積0.2m3),土砂(岩塊･玉石混り土含む),無し,10.0km以下	m3	1			
合計						
単価						円／m3

1次単価表

単価使用年月	2020.07
歩掛適用年月	2020.07
労務調整係数	1.000-00000　0.0　0

単　5号	鉄筋ｺﾝｸﾘｰﾄ台付管	管規格：φ600	単位	m	単位数量	2	単価	

名称・規格	条件	単位	数量	単価	金額	摘要
鉄筋ｺﾝｸﾘｰﾄ台付管	据付,200mm,2m/個,全ての費用	m	1			
合計						
単価						円／m

1次単価表

単価使用年月	2020.07
歩掛適用年月	2020.07
労務調整係数	1.000-00000　0.0　0

単　6号	基礎材	基礎材規格(砕石の場合等)：再生ｸﾗｯｼｬﾗﾝ40～0,敷厚：12.5cmを超え17.5cm以下	単位	m2	単位数量	1	単価	

名称・規格	条件	単位	数量	単価	金額	摘要
基礎砕石	12.5cmを超え17.5cm以下,再生ｸﾗｯｼｬﾗﾝ 40～0,全ての費用	m2	1			
合計						
単価						円／m2

1次単価表

単価使用年月	2020.07
歩掛適用年月	2020.07
労務調整係数	1.000-00000　0.0　0

単　7号	既設擁壁復旧		単位	m3	単位数量	0.3	単価	

名称・規格	条件	単位	数量	単価	金額	摘要
ｺﾝｸﾘｰﾄ	小型構造物,ﾊﾞｯｸﾎｳ(ｸﾚｰﾝ機能付)打設,18-8-40(高炉),一般養生,全ての費用	m3	0.3			
型枠	一般型枠,小型構造物	m2	1.2			
合計						
単価						円／m3

1次単価表

単価使用年月	2020.07
歩掛適用年月	2020.07
労務調整係数	1.000-00000　0.0　0

単　8号	現場打ち集水桝	集水桝･街渠桝種類:現場打材,ｺﾝｸﾘｰﾄ規格:18-8-40(高炉),法面作業補正:無し	単位	箇所	単位数量	1	単価	

名称・規格	条件	単位	数量	単価	金額	摘要
現場打ち集水桝･街渠桝(本体)	18-8-40(高炉),1.29m3を超え1.36m3以下,ﾊﾞｯｸﾎｳ(ｸﾚｰﾝ機能付)打設,一般養生･特殊養生(練炭)	箇所	1			
合計						
単価						円／箇所

1次単価表

単価使用年月	2020.07
歩掛適用年月	2020.07
労務調整係数	1.000-00000　0.0　0

単　9号	蓋	蓋種類:ｺﾝｸﾘｰﾄ	単位	枚	単位数量	1	単価	

名称・規格	条件	単位	数量	単価	金額	摘要
蓋版		枚	1			単　29号
合計						
単価						円／枚

1次単価表

単価使用年月	2020.07
歩掛適用年月	2020.07
労務調整係数	1.000-00000　0.0　0

単　10号	防護柵撤去(ｶﾞｰﾄﾞﾚｰﾙ)		単位	m	単位数量	1	単価	

名称・規格	条件	単位	数量	単価	金額	摘要
防護柵撤去工(ｶﾞｰﾄﾞﾚｰﾙ撤去工)	ｺﾝｸﾘｰﾄ建込・標準型,Gr-C-2B,無,無	m	1			単　30号
合計						
単価						円／m

1次単価表

単価使用年月	2020.07
歩掛適用年月	2020.07
労務調整係数	1.000-00000　0.0　0

単　11号	舗装版切断	舗装版種別:ｱｽﾌｧﾙﾄ舗装版,ｱｽﾌｧﾙﾄ舗装版厚:15cm以下	単位	m	単位数量	1	単価	

名称・規格	条件	単位	数量	単価	金額	摘要
舗装版切断	ｱｽﾌｧﾙﾄ舗装版,15cm以下,全ての費用	m	1			
合計						
単価						円／m

1次単価表

単価使用年月	2020.07
歩掛適用年月	2020.07
労務調整係数	1.000-00000　0.0　0

単　12号	舗装版破砕	舗装版種別:ｱｽﾌｧﾙﾄ舗装版,舗装版厚:10cm	単位	m2	単位数量	1	単価	

名称・規格	条件	単位	数量	単価	金額	摘要
舗装版破砕	ｱｽﾌｧﾙﾄ舗装版,無し,不要,15cm以下,有り,全ての費用	m2	1			
合計						
単価						円／m2

1次単価表

単価使用年月	2020.07
歩掛適用年月	2020.07
労務調整係数	1.000-00000　0.0　0

単　13号	ｺﾝｸﾘｰﾄ取壊し運搬処理	構造物区分:無筋構造物,工法区分:機械施工	単位	m3	単位数量	1	単価	

名称・規格	条件	単位	数量	単価	金額	摘要
構造物とりこわし･運搬･処分(複合)	無筋構造物,機械施工+ﾀﾞﾝﾌﾟﾄﾗｯｸ10t積級,無し,無し,不要,無し,3.0以下	m3	1			単　31号
合計						
単価						円／m3

1次単価表

単価使用年月	2020.07
歩掛適用年月	2020.07
労務調整係数	1.000-00000　0.0　0

単　14号	PC管撤去	作業区分:撤去	単位	m	単位数量	1	単価	

名称・規格	条件	単位	数量	単価	金額	摘要
PC管	撤去,600mm,標準	m	1			
合計						
単価						円／m

1次単価表

単価使用年月	2020.07
歩掛適用年月	2020.07
労務調整係数	1.000-00000　0.0　0

単　15号	殻運搬	殻種別:ｱｽﾌｧﾙﾄ殻	単位	m3	単位数量	1	単価	

名称・規格	条件	単位	数量	単価	金額	摘要
殻運搬	舗装版破砕,機械積込(小規模土工), 無し,3.0km以下,全ての費用	m3	1			
合計						
単価						円／m3

1次単価表

単価使用年月	2020.07
歩掛適用年月	2020.07
労務調整係数	1.000-00000　0.0　0

単　16号	殻処分	殻種別:ｱｽﾌｧﾙﾄ殻	単位	m3	単位数量	1	単価	

名称・規格	条件	単位	数量	単価	金額	摘要
処分費(m3)		m3	1			単　32号
合計						
単価						円／m3

１次単価表

単価使用年月	2020.07
歩掛適用年月	2020.07
労務調整係数	1.000-00000　0.0　0

単　17号	汚泥処分	舗装版切断汚泥	単位	t	単位数量	1	単価	

名称・規格	条件	単位	数量	単価	金額	摘要
処分費(t)		t	1			単　33号
合計						
単価						円／t

１次単価表

単価使用年月	2020.07
歩掛適用年月	2020.07
労務調整係数	1.000-00000　0.0　0

単　18号	交通誘導警備員	A	単位	人日	単位数量	1	単価	

名称・規格	条件	単位	数量	単価	金額	摘要
交通誘導警備員A		人日	1			単　34号
合計						
単価						円／人日

１次単価表

単価使用年月	2020.07
歩掛適用年月	2020.07
労務調整係数	1.000-00000　0.0　0

単　19号	交通誘導警備員	B	単位	人日	単位数量	1	単価	

名称・規格	条件	単位	数量	単価	金額	摘要
交通誘導警備員B		人日	1			単　35号
合計						
単価						円／人日

１次単価表

単価使用年月	2020.07
歩掛適用年月	2020.07
労務調整係数	1.000-00000　0.0　0

単　20号	張出し式車道		単位	m	単位数量	26	単価	

名称・規格	条件	単位	数量	単価	金額	摘要
据付		m	26			単　36号
材料費		m	26			単　37号
合計						
単価						円／m

1次単価表

単価使用年月	2020.07
歩掛適用年月	2020.07
労務調整係数	1.000-00000　0.0　0

単　21号	下層路盤(車道･路肩部)	路盤材種類:再生ｸﾗｯｼｬﾗﾝ RC-40,仕上り厚:150mm	単位	m2	単位数量	1	単価	

名称・規格	条件	単位	数量	単価	金額	摘要
下層路盤(車道･路肩部)	150mm,1層施工,再生ｸﾗｯｼｬﾗﾝ RC-40,全ての費用	m2	1			
合計						
単価						円／m2

1次単価表

単価使用年月	2020.07
歩掛適用年月	2020.07
労務調整係数	1.000-00000　0.0　0

単　22号	上層路盤(車道･路肩部)	路盤材種類:再生粒度調整砕石 RM-30,仕上り厚:100mm	単位	m2	単位数量	1	単価	

名称・規格	条件	単位	数量	単価	金額	摘要
上層路盤(車道･路肩部)	再生粒度調整砕石 RM-30,100mm,1層施工,全ての費用	m2	1			
合計						
単価						円／m2

1次単価表

単価使用年月	2020.07
歩掛適用年月	2020.07
労務調整係数	1.000-00000　0.0　0

単　23号	基層(車道･路肩部)	材料種類:再生粗粒度ｱｽﾌｧﾙﾄ混合物(20),舗装厚:50mm,平均幅員:1.4m未満(1層当り平均仕上り厚50mm以下)	単位	m2	単位数量	1	単価	

名称・規格	条件	単位	数量	単価	金額	摘要
基層(車道･路肩部)	1.4m未満(仕上厚50mm以下),50mm,再生粗粒度ｱｽﾌｧﾙﾄ混合物(20),ﾌﾟﾗｲﾑｺｰﾄ PK-3,全ての費用	m2	1			
合計						
単価						円／m2

1次単価表

単価使用年月	2020.07
歩掛適用年月	2020.07
労務調整係数	1.000-00000　0.0　0

単　24号	表層(車道･路肩部)	材料種類:再生密粒度ｱｽﾌｧﾙﾄ混合物(13),舗装厚:50mm,平均幅員:1.4m未満(1層当り平均仕上り厚50mm以下)	単位	m2	単位数量	1	単価	

名称・規格	条件	単位	数量	単価	金額	摘要
表層(車道･路肩部)	1.4m未満(仕上厚50mm以下),50mm,再生密粒度ｱｽﾌｧﾙﾄ混合物(13),ﾀｯｸｺｰﾄ PK-4,全ての費用	m2	1			
合計						
単価						円／m2

1次単価表

単価使用年月	2020.07
歩掛適用年月	2020.07
労務調整係数	1.000-00000　0.0　0

単　25号	ｶﾞｰﾄﾞﾚｰﾙ	ｶﾞｰﾄﾞﾚｰﾙ規格(標準型･Co用):塗装品 Gr-C-2B,施工規模:21m以上100m未満,曲線部補正:無	単位	m	単位数量	1	単価	

名称・規格	条件	単位	数量	単価	金額	摘要
防護柵設置工 (材料費を除く手間のみ)	ｺﾝｸﾘｰﾄ建込,Gr-C-2B 塗装品,21m以上100m未満,無,無,無	m	1			単　38号
合計						
単価						円／m

1次単価表

単価使用年月	2020.07
歩掛適用年月	2020.07
労務調整係数	1.000-00000　0.0　0

単　26号	溶融式区画線 外側線	施工方法区分:溶融式手動,規格･仕様区分:実線 15cm,塗布厚:厚1.5mm,排水性舗装:無し	単位	m	単位数量	1	単価	

名称・規格	条件	単位	数量	単価	金額	摘要
区画線設置	無し,溶融式手動,無し,実線 15cm,無し,1.5mm,無し,無し,含有量15～18%,白,ｱｽﾌｧﾙﾄ舗装,全ての費用	m	1			単　39号
合計						
単価						円／m

1次単価表

単価使用年月	2020.07
歩掛適用年月	2020.07
労務調整係数	1.000-00000　0.0　0

単　27号	溶融式区画線 中央線	施工方法区分:溶融式手動,規格･仕様区分:破線 15cm,塗布厚:厚1.5mm,排水性舗装:無し	単位	m	単位数量	1	単価	

名称・規格	条件	単位	数量	単価	金額	摘要
区画線設置	無し,溶融式手動,無し,破線 15cm,無し,1.5mm,無し,無し,含有量15～18%,白,ｱｽﾌｧﾙﾄ舗装,全ての費用	m	1			単　40号
合計						
単価						円／m

1次単価表

単価使用年月	2020.07
歩掛適用年月	2020.07
労務調整係数	1.000-00000　0.0　0

単　28号	区画線消去	施工方法区分:削取り式	単位	m	単位数量	1	単価	

名称・規格	条件	単位	数量	単価	金額	摘要
区画線消去	無し,削取り式,無し,無し,全ての費用	m	1			単　41号
合計						
単価						円／m

２次単価表

単価使用年月	2020.07
歩掛適用年月	2020.07
労務調整係数	1.000-00000　0.0　0

単　29号	蓋版		単位	枚	単位数量	1	単価	

名称・規格	条件	単位	数量	単価	金額	摘要
ｺﾝｸﾘｰﾄ	小型構造物,人力打設,18-8-40(高炉),一般養生,無し,全ての費用	m3	0.3			
型枠	一般型枠,小型構造物	m2	0.9			
型枠工(撤去しない埋設型枠)		ｍ２	1			単　42号
鉄筋	SD345 D16～25,全ての費用	t	0.04			
合計						
単価						円／枚

２次単価表

単価使用年月	2020.07
歩掛適用年月	2020.07
労務調整係数	1.000-00000　0.0　0

単　30号	防護柵撤去工(ｶﾞｰﾄﾞﾚｰﾙ撤去工)	ｺﾝｸﾘｰﾄ建込・標準型,Gr-C-2B,無,無	単位	m	単位数量	1	単価	

名称・規格	条件	単位	数量	単価	金額	摘要
ｶﾞｰﾄﾞﾚｰﾙ撤去工 CO建込用 Gr-A､B､C-2B		m	1			
諸雑費(まるめ)		式	1			
合計						
単価						円／m

２次単価表

単価使用年月	2020.07
歩掛適用年月	2020.07
労務調整係数	1.000-00000　0.0　0

単　31号	構造物とりこわし･運搬･処分 (複合)	無筋構造物,機械施工+ﾀﾞﾝﾌﾟﾄﾗｯｸ10t 積級,無し,無し,不要,無し,3.0以下	単位	m3	単位数量	1	単価	

名称・規格	条件	単位	数量	単価	金額	摘要
構造物とりこわし	無筋構造物,機械施工,無し,無し,不要	m3	1			単　43号
処分費(m3)		m3	1			単　44号
殻運搬	Co(無筋･鉄筋)構造物とりこわし,機械積込,無し,3.0km以下,全ての費用	m3	1			
合計						
単価						円／m3

２次単価表

単価使用年月	2020.07
歩掛適用年月	2020.07
労務調整係数	1.000-00000　0.0　0

単　32号	処分費(m3)		単位	m3	単位数量	100	単価	
名称・規格		条件	単位	数量	単価	金額	摘要	
処分費 As殻処分費			m3	100				
合計								
単価							円／m3	

２次単価表

単価使用年月	2020.07
歩掛適用年月	2020.07
労務調整係数	1.000-00000　0.0　0

単　33号	処分費(t)		単位	t	単位数量	100	単価	
名称・規格		条件	単位	数量	単価	金額	摘要	
処分費 汚泥処分費			t	100				
合計								
単価							円／t	

２次単価表

単価使用年月	2020.07
歩掛適用年月	2020.07
労務調整係数	1.000-00000　0.0　0

単　34号	交通誘導警備員A		単位	人日	単位数量	1	単価	

名称・規格	条件	単位	数量	単価	金額	摘要
交通誘導警備員A		人				
合計						
単価						円／人日

２次単価表

単価使用年月	2020.07
歩掛適用年月	2020.07
労務調整係数	1.000-00000　0.0　0

単　35号	交通誘導警備員B		単位	人日	単位数量	1	単価	

名称・規格	条件	単位	数量	単価	金額	摘要
交通誘導警備員B		人				
合計						
単価						円／人日

２次単価表

単価使用年月	2020.07
歩掛適用年月	2020.07
労務調整係数	1.000-00000　0.0　0

単　36号	据付		単位	m	単位数量	10	単価	

名称・規格	条件	単位	数量	単価	金額	摘要
土木一般世話役		人	0.6			
特殊作業員		人	0.6			
普通作業員		人	1.8			
ﾗﾌﾃﾚｰﾝｸﾚｰﾝ[油圧伸縮ｼﾞﾌﾞ型] 排出ｶﾞｽ対策型(第1次基準)16t吊	0,岩石工の割増対象にしない,良好,8時間,交替制を適用しない,0,しない,しない,8時間	時間	4.8			単　45号
諸雑費	労務費及び機械運転経費の合計額の11.0%	式	1			
合計						
単価						円／m

２次単価表

単価使用年月	2020.07
歩掛適用年月	2020.07
労務調整係数	1.000-00000　0.0　0

単　37号	材料費		単位	m	単位数量	26	単価	

名称・規格	条件	単位	数量	単価	金額	摘要
張出車道 2750*550*1000		個	13			
張出車道 2450*550*1000		個	13			
高さ調整ﾎﾞﾙﾄ M20(4.8)L=250mm		本	52			
高さ調整ﾎﾞﾙﾄ M20(4.8)L=350mm		本	26			
前面専用型枠 50*110*1000		個	26			
舗装用ｸﾗｯｸ抑制ｼｰﾄ W=33cm		m	57			
鋼製ﾌﾟﾚｰﾄ 150*150*6		枚	78			
生ｺﾝｸﾘｰﾄ 24-8-25(20) 高炉		m3	15			
生ｺﾝｸﾘｰﾄ 18-8-25(20) 高炉		m3	11			
型枠用合板 JAS 板面品質B-C 12×900×1800		枚	16			
鉄筋ｺﾝｸﾘｰﾄ用棒鋼 SD345 D16～25		t	0.57			
再生ｸﾗｯｼｬｰﾗﾝ 40～0mm		m3	8			

２次単価表

単価使用年月	2020.07
歩掛適用年月	2020.07
労務調整係数	1.000-00000　0.0　0

単　37号	材料費		単位	m	単位数量	26	単価	

名称・規格	条件	単位	数量	単価	金額	摘要
合計						
単価						円／m

２次単価表

単価使用年月	2020.07
歩掛適用年月	2020.07
労務調整係数	1.000-00000　0.0　0

単　38号	防護柵設置工 (材料費を除く手間のみ)	ｺﾝｸﾘｰﾄ建込,Gr-C-2B 塗装品,21m以上100m未満,無,無,無	単位	m	単位数量	1	単価	

名称・規格	条件	単位	数量	単価	金額	摘要
ｶﾞｰﾄﾞﾚｰﾙ設置工 CO建込用 Gr-C-2B 塗装		m	1			
ｶﾞｰﾄﾞﾚｰﾙ 路側用(CO用) Gr-C-2B 塗装		m	1			
諸雑費(まるめ)		式	1			
合計						
単価						円／m

２次単価表

単価使用年月	2020.07
歩掛適用年月	2020.07
労務調整係数	1.000-00000　0.0　0

単　39号	区画線設置	無し,溶融式手動,無し,実線 15cm, 無し,1.5mm,無し,無し,含有量15～18%,白,ｱｽﾌｧﾙﾄ舗装,全ての費用	単位	m	単位数量	1,000	単価	

名称・規格	条件	単位	数量	単価	金額	摘要
区画線設置(溶融式) 昼間 豪雪無 実線15cm 制約無		m	1,000			
ﾄﾗﾌｨｯｸﾍﾟｲﾝﾄ 溶融型 3種1号 ﾋﾞｰｽﾞ15～18 白		kg	570			
ｶﾞﾗｽﾋﾞｰｽﾞ 0.106～0.850mm		kg	25			
接着用ﾌﾟﾗｲﾏｰ 区画線用		kg	25			
軽油 1.2号		L	44			
諸雑費(率+まるめ)		式	1			
合計						
単価						円／m

２次単価表

単価使用年月	2020.07
歩掛適用年月	2020.07
労務調整係数	1.000-00000　0.0　0

単　40号	区画線設置	無し,溶融式手動,無し,破線 15cm, 無し,1.5mm,無し,無し,含有量15～1 8%,白,ｱｽﾌｧﾙﾄ舗装,全ての費用	単位	m	単位数量	1,000	単価	

名称・規格	条件	単位	数量	単価	金額	摘要
区画線設置(溶融式) 昼間 豪雪無 破線15cm 制約無		m	1,000			
ﾄﾗﾌｨｯｸﾍﾟｲﾝﾄ 溶融型 3種1号 ﾋﾞｰｽﾞ15～18 白		kg	570			
ｶﾞﾗｽﾋﾞｰｽﾞ 0.106～0.850mm		kg	25			
接着用ﾌﾟﾗｲﾏｰ 区画線用		kg	25			
軽油 1.2号		L	49			
諸雑費(率+まるめ)		式	1			
合計						
単価						円／m

２次単価表

単価使用年月	2020.07
歩掛適用年月	2020.07
労務調整係数	1.000-00000　0.0　0

単　41号	区画線消去	無し,削取り式,無し,無し,全ての費用	単位	m	単位数量	1,000	単価	

名称・規格	条件	単位	数量	単価	金額	摘要
区画線消去 昼間 豪雪無 削取り式 制約無		m	1,000			
軽油 1.2号		L	67			
ｶﾞｿﾘﾝ ﾚｷﾞｭﾗｰ		L	37			
諸雑費(まるめ)		式	1			
合計						
単価						円／m

３次単価表

単価使用年月	2020.07
歩掛適用年月	2020.07
労務調整係数	1.000-00000　0.0　0

単　42号	型枠工(撤去しない埋設型枠)		単位	ｍ２	単位数量	100	単価	

名称・規格	条件	単位	数量	単価	金額	摘要
土木一般世話役		人				
型わく工		人				
普通作業員		人				
諸雑費(率+まるめ)		式	1			
合計						
単価						円／ｍ２

3次単価表

単価使用年月	2020.07
歩掛適用年月	2020.07
労務調整係数	1.000-00000　0.0　0

単　43号	構造物とりこわし	無筋構造物,機械施工,無し,無し,不要	単位	m3	単位数量	1	単価	

名称・規格	条件	単位	数量	単価	金額	摘要
無筋構造物 昼間 機械施工 制約無		m3	1			
諸雑費(まるめ)		式	1			
合計						
単価						円／m3

3次単価表

単価使用年月	2020.07
歩掛適用年月	2020.07
労務調整係数	1.000-00000　0.0　0

単　44号	処分費(m3)		単位	m3	単位数量	100	単価	

名称・規格	条件	単位	数量	単価	金額	摘要
処分費 Co殻処分費		m3	100			
合計						
単価						円／m3

3次単価表

単価使用年月	2020.07
歩掛適用年月	2020.07
労務調整係数	1.000-00000　0.0　0

単　45号	ﾗﾌﾃﾚｰﾝｸﾚｰﾝ[油圧伸縮ｼﾞﾌﾞ型] 排出ｶﾞｽ対策型(第1次基準)16t吊	0,岩石工の割増対象にしない,良好,8時間,交替制を適用しない,0,しない,しない,8時間	単位	時間	単位数量	1	単価	

名称・規格	条件	単位	数量	単価	金額	摘要
運転手(特殊)		人				
軽油 1.2号		L	12			
ﾗﾌﾃﾚｰﾝｸﾚｰﾝ[油圧伸縮ｼﾞﾌﾞ型] 排出ｶﾞｽ対策型(第1次基準値) 16t吊	供用日当り運転時間:8ｈ,運転日当り運転時間:8ｈ	時間				
諸雑費(まるめ)		式	1			
合計						
単価						円／時間

機労材集計リスト（機械）

工事名	Ｒ２徳土　徳島上那賀線　小・田浦　道路改良工事（１）					
単価コード	名　称	規　格	単位	数量	金額	摘要
L001010003	ﾊﾞｯｸﾎｳ(ｸﾛｰﾗ)[標準]	山積0.45m3(平積0.35m3)	日	0.216	1,331	
L001010004	ﾊﾞｯｸﾎｳ(ｸﾛｰﾗ)[標準･ｸﾚｰﾝ機能付き]	山積0.8m3(平積0.6m3)2.9t吊	日	0.199	2,207	
L001010007	ﾊﾞｯｸﾎｳ(ｸﾛｰﾗ)[標準]	山積0.8m3(平積0.6m3)	日	0.049	488	
L001060003	ﾀｲﾔﾛｰﾗ[普通型]	運転質量8～20t	日	0.078	391	
L001070002	振動ﾛｰﾗ(舗装用)[ﾊﾝﾄﾞｶﾞｲﾄﾞ式]	運転質量0.8～1.1t	日	0.332	647	
L001120001	ﾄﾗｯｸｸﾚｰﾝ[油圧伸縮ｼﾞﾌﾞ型]	4.9t吊	日	0.04	1,167	
M000202062	ﾊﾞｯｸﾎｳ(ｸﾛｰﾗ)[標準･ｸﾚｰﾝ機能付き]	排ｶﾞｽ型(第1次) 山積0.45m3 2.9t吊	供用日	0.109	1,187	
M000202096	ﾊﾞｯｸﾎｳ(ｸﾛｰﾗ)[後方超小旋回型]	排ｶﾞｽ型(第2次) 山積0.28m3	供用日	3.832	34,366	
M000301001	ﾀﾞﾝﾌﾟﾄﾗｯｸ[ｵﾝﾛｰﾄﾞ･ﾃﾞｨｰｾﾞﾙ]	2t積級	供用日	0.851	4,084	
M000301002	ﾀﾞﾝﾌﾟﾄﾗｯｸ[ｵﾝﾛｰﾄﾞ･ﾃﾞｨｰｾﾞﾙ]	4t積級	供用日	4.68	33,765	
M000301005	ﾀﾞﾝﾌﾟﾄﾗｯｸ[ｵﾝﾛｰﾄﾞ･ﾃﾞｨｰｾﾞﾙ]	10t積級	供用日	0.231	4,710	
M000403014	ﾗﾌﾃﾚｰﾝｸﾚｰﾝ[油圧伸縮ｼﾞﾌﾞ型]	排出ｶﾞｽ対策型(第1次基準値) 16t吊	時間	12.48	48,921	
M000701015	ﾓｰﾀｸﾞﾚｰﾀﾞ[土工用･排ｶﾞｽ対策型(第2次)]	ﾌﾞﾚｰﾄﾞ幅3.1m	供用日	0.074	1,369	
M000801009	ﾛｰﾄﾞﾛｰﾗ[ﾏｶﾀﾞﾑ･排ｶﾞｽ対策型(第2次)]	運転質量10t 締固め幅2.1m	供用日	0.078	1,061	
M000804001	振動ﾛｰﾗ(舗装用)[ﾊﾝﾄﾞｶﾞｲﾄﾞ式]	運転質量0.5～0.6t	供用日	0.882	1,313	
M000806001	ﾗﾝﾏ	質量60～80kg	供用日	0.447	230	
M000807001	振動ｺﾝﾊﾟｸﾀ[前進型]	機械質量40～60kg	供用日	1.937	624	

機労材集計リスト（機械）

工事名	Ｒ２徳土　徳島上那賀線　小・田浦　道路改良工事（１）					
単価コード	名　称	規　格	単位	数量	金額	摘要
M001161010	ｺﾝｸﾘｰﾄｶｯﾀ[ﾊﾞｷｭｰﾑ式･湿式]	切削深20cm級	供用日	0.165	902	
	合計額				138,763	

見積単価一覧表

工事名	R2徳土　徳島上那賀線　小・田浦　道路改良工事（1）			
名称	規格	単位	単価	備考
張り出し式車道	2750×550×1000	個	164,000	
張り出し式車道	2450×550×1000	個	146,000	
高さ調整ボルト	M20（4.8）L=250mm	本	900	
高さ調整ボルト	M20（4.8）L=350mm	本	2,340	
前面専用型枠	50×110×1000	個	1,200	
鋼製プレート	150×150×6	枚	810	
コンクリート殻処分費	運搬距離　L=2.9km	m3	2,100	
アスファルト殻処分費	運搬距離　L=2.9km	m3	2,100	
汚泥処分費		t	30,000	

数　量　総　括　表

工事区分 （レベル 1）	工　種 （レベル 2）	種　別 （レベル 3）	細　別 （レベル 4）	規　格 （レベル 5）	単位	数　量	摘　　要
	土工						NO.3+12.1～NO.4+19.2
		盛土工	路床盛土	W＜2.5m	m^3	10	
		作業土工	床掘B	土砂	m^3	70	
			埋戻	流用土 W＜1.0m	m^3	10	
		残土処理		土砂	m^3	50	
	構造物撤去工						NO.3+12.6～NO.4+18.7
		構造物取壊し工	コンクリート取壊し	無筋構造物	m^3	11	
			舗装版取壊し	アスファルトt=10cm	m^2	72	
		運搬処理工	コンクリート殻処理	無筋構造物	m^3	11	
			アスファルト殻処理		m^3	7	
			汚泥処理	舗装版切断	t	0.02	
		舗装版切断工	アスファルト t=10cm		m	38	
	道路施設撤去工						
		防護柵撤去工	車両用防護柵撤去	ガードレール	m	26	NO.3+12.6～NO.4+18.7
		排水構造物撤去工	既設ヒューム管撤去	φ600	m	4	NO.4+8.0

数　量　総　括　表

工事区分 （レベル 1）	工　種 （レベル 2）	種　別 （レベル 3）	細　別 （レベル 4）	規　格 （レベル 5）	単位	数　量	摘　　要
	組立車道工						NO.3+12.6～NO.4+18.7
		組立車道			m	26	
			張出車道	2750*550*1000	個	13	
			〃	2450*550*1000	〃	13	
			高さ調整ボルト	M12(4.8)L=250mm	本	52	
			〃	M12(4.8)L=350mm	〃	26	
			前面専用型枠	50*110*1000	個	26	
			伸縮目地材	t=10mm	m^2	1	
			目地モルタル	1:2	m^3	0.08	
			舗装用クラック抑制シート	幅33cm	m	57	
			鋼製プレート	150*150*6	枚	78	
			充填コンクリート（中詰部）	σck=24N/mm2	m^3	6	
			同上型枠（中詰部背面）	小型	m^2	1	
			充填コンクリート（基礎部）	σck=24N/mm2	m^3	9	
			同上型枠（基礎部背面）	小型	m^2	5	
			横方向鉄筋	D22 (SD345)	kg	313	
			横方向端部筋	D22 (SD345)	〃	67	
			定着筋	D16 (SD345)	〃	192	
			台座コンクリート	σck=18N/mm2	m^3	11	
			同上型枠	小型	m^2	20	
			伸縮目地材（台座ｺﾝ部）	t=10mm	m^2	0.9	
			基礎砕石	RC-40,t=150mm	m^3	8	

数　量　総　括　表

工事区分 （レベル 1）	工　種 （レベル 2）	種　別 （レベル 3）	細　別 （レベル 4）	規　格 （レベル 5）	単位	数　量	摘　　要
	排水構造物工						NO.3+12.6～NO.4+18.7
		鉄筋ｺﾝｸﾘｰﾄ台付管	鉄筋ｺﾝｸﾘｰﾄ台付管	φ600	m	4	
			基礎		m^2	8	
		既設擁壁復旧	コンクリート	σ_{ck}≧18N/mm^2	m^3	0.3	【1.0式当り】
			型枠	一般型枠	m^2	1	
		作業土工	床掘B	土砂	m^3	4	【1.0式当り】
			埋戻	流用土 W＜1.0m	m^3	2	※作業土工は、土工-作業土工に合算済み
			コンクリート取り壊し	無筋	m^3	0.3	※構造物撤去工に合算済み
			既設ヒューム管撤去	φ600	m	4	※道路施設撤去工に合算済み
		1号集水桝		800×800	基	1.0	
		桝本体	コンクリート	σ_{ck}≧18N/mm^2	m^3	1	【1.0式当り】
			型枠	一般型枠	m^2	12	
			基礎材	RC-40,t=200mmm	m^2	2	
			基面整正	土砂	m^2	2	
		蓋版	コンクリート	σ_{ck}≧24N/mm^2	m^3	0.3	【1.0式当り】
			型枠	一般型枠	m^2	0.9	
			埋設型枠	950x1000	枚	1	JSフォーム同等品以上
			鉄筋	SD345,D19	kg	40	
			差し筋	SD345,D16	kg	2	
		作業土工	床掘B	土砂	m^3	14	【1.0式当り】
			埋戻	流用土 W＜1.0m	m^3	12	※作業土工は、土工-作業土工に合算済み

数　量　総　括　表

工事区分 （レベル 1）	工　種 （レベル 2）	種　別 （レベル 3）	細　別 （レベル 4）	規　格 （レベル 5）	単位	数　量	摘　　要
	防護柵工						NO.3+12.6～NO.4+18.7
		車両用防護柵	Gr-C-2B		m	26	
	舗装工						
		車道舗装工					
			車道舗装		式	1.0	
			表層工	再生密粒度アスコン	m^2	90	t=5.0cm
			基層工	再生粗粒度アスコン	m^2	90	t=5.0cm
			上層路盤	再生粒度調整砕石	m^2	30	t=10.0cm
			下層路盤	再生クラッシャラン	m^2	30	t=15.0cm
	区画線工						
		区画線工(工事用)	中央線	白破線 幅15cm	m	60	
			外側線	白実線 幅15cm	m	250	
		区画線消去	中央線	白破線 幅15cm	m	14	
			外側線	白実線 幅15cm	m	54	
	交通管理工						
		交通誘導警備員	A		人日	30	
		交通誘導警備員	B		人日	30	

土工

細　　別	規　　格	記号	計　　算　　式	単位	小　　計	合　　計
盛土工			川側盛土土積計算書より			
路床盛土	W＜2.5m		8.2	m^3	8.2	8
作業土工			川側作業土工土積計算書+排水工(鉄筋コンクリート台付管・1号集水桝)土工			
床掘B	土砂		52.7+3.6+13.9	m^3	70.2	70
埋戻	流用土,W＜1.0m		2.4+10.5	m^3	12.9	13
残土処理	土砂		70-(8+13)	m^3	49.0	49

川　側　盛　土　土　積　計　算　書

測　　点	距　離	路床盛土(W＜2.5m)												備考
		(m3)												
	(m)	10.00	平　均	数　量	断　面	平　均	数　量	断　面	平　均	数　量	断　面	平　均	数　量	
NO.　3 ＋ 12.10		0.3												
NO.　4	7.900	0.3	0.30	2.4										
NO.　4 ＋ 8.00	8.000	0.3	0.30	2.4										
NO.　4 ＋ 19.20	11.200	0.3	0.30	3.4										
合　計	27.100			8.2										

川 側 作 業 土 工 土 積 計 算 書

測　　点	距　離	床掘B（土砂）												備考
		(m3)												
	(m)	10.00	平　均	数　量				断　面	平　均	数　量	断　面	平　均	数　量	
NO.　3 ＋ 12.10		2.0												
NO.　4	7.900	2.0	2.00	15.8										
NO.　4 ＋ 8.00	8.000	1.9	1.95	15.6										
NO.　4 ＋ 19.20	11.200	1.9	1.90	21.3										
合　計	27.100			52.7										

構造物撤去工

細　　別	規　　格	記号	計　　算　　式	単位	小　　計	合　　計
構造物取壊し工						
川側コンクリート取壊し	無筋構造物		川側取り壊し断面計算書より	m^2	10.5	11
舗装版取壊し	アスファルト,t=10cm		ｱｽﾌｧﾙﾄ取り壊し根拠図より	m^2	71.7	72
運搬処理工						
コンクリート殻処理	無筋構造物		10.5	m^3	10.5	11
アスファルト殻処理			71.7×0.10	m^3	7.2	7
汚泥処理				t	0.02	0.02
舗装版切断工	アスファルト,t=10cm		ｱｽﾌｧﾙﾄ取り壊し根拠図より	m	38.0	38

川 側 取 り 壊 し 断 面 計 算 書

測　　点	距　離	コンクリート取り壊し(無筋)												備考
		(m3)												
	(m)	10.00	平　均	数　量	断　面	平　均	数　量	断　面	平　均	数　量	断　面	平　均	数　量	
NO.　3 ＋ 12.60		0.4												
NO.　4	7.400	0.4	0.40	3.0										
NO.　4 ＋ 8.00	8.000	0.4	0.40	3.2										
NO.　4 ＋ 18.70	10.700	0.4	0.40	4.3										
合　計	26.100			10.5										

構造物撤去工

アスファルト取壊し根拠図

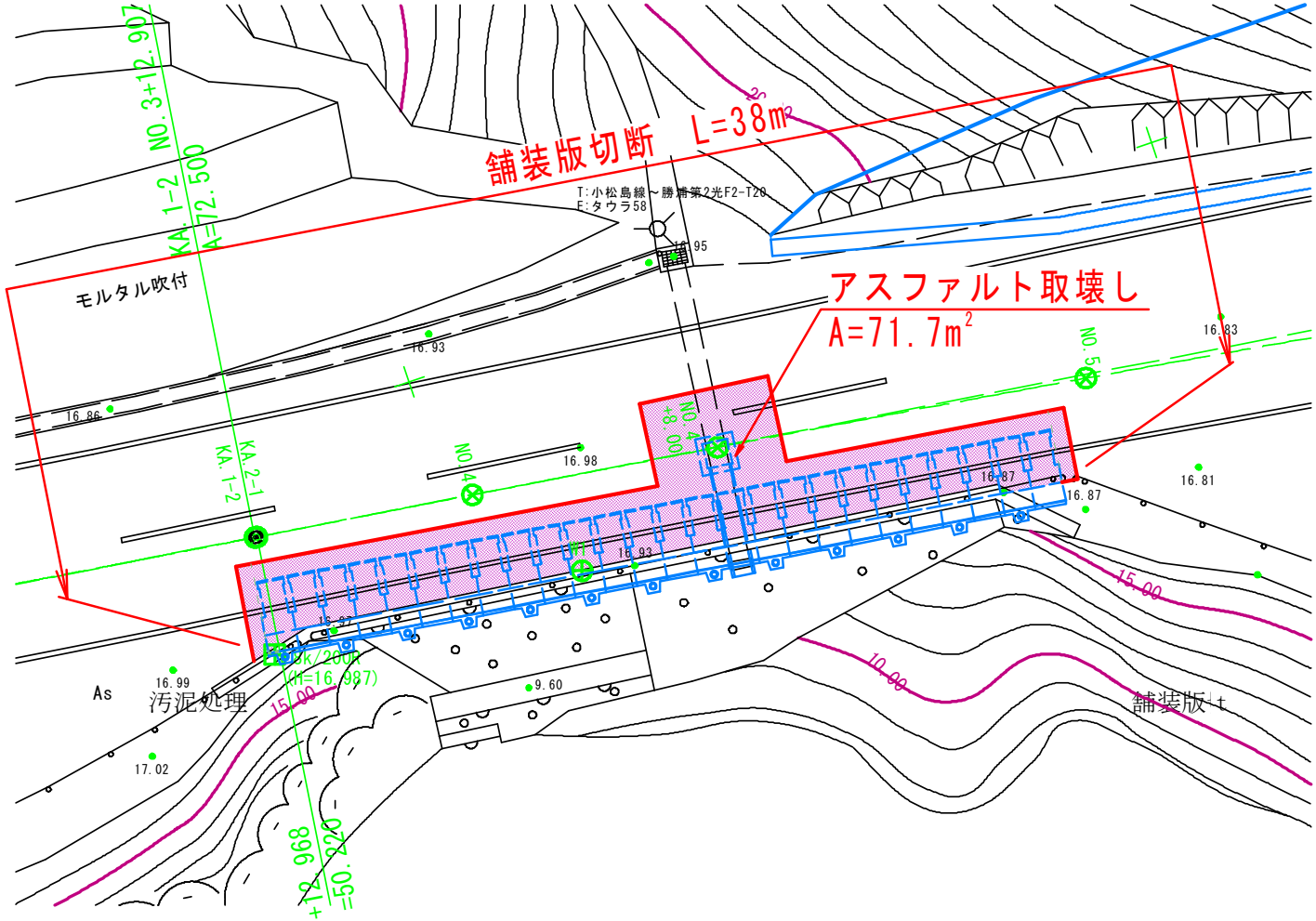

道路施設撤去工

細　　別	規　　格	記号	計　　算　　式	単位	小　　計	合　　計
車両用防護柵撤去						
	ガードレール		No.3+12.60～No.4+18.7　の間	m	26.1	26

組立車道工						
細　　別	規　　格	記号	計　　算　　式	単位	小　　計	合　　計
張出車道						
延長			NO.3+12.60～NO.4+18.65　の間	m	26.0	26
					【1.0式当り】	
張出車道	2750*550*1000		断面計算書参照　W=1355kg	個	13	13
〃	2450*550*1000		〃　　W=1210kg	〃	13	13
高さ調整ボルト	M12(4.8)L=250mm		〃	本	52.00	52
〃	M12(4.8)L=350mm		〃	〃	26.00	26
前面専用型枠	50*110*1000		〃	個	26.00	26
伸縮目地材	t=10mm		〃	m2	1.45	1
目地モルタル	1:2		〃	m3	0.08	0.08
舗装用クラック抑制シート	幅33cm		〃	m	57.25	57
鋼製プレート	150*150*6		〃	枚	78.00	78
充填コンクリート（中詰部）	σck=24N/mm2		〃	m3	5.51	6
同上型枠（中詰部背面）	小型		〃	m2	1.27	1
充填コンクリート（基礎部）	σck=24N/mm2		〃	m3	8.61	9
同上型枠（基礎部背面）	小型		〃	m2	5.20	5
横方向鉄筋	D22（SD345）		〃	kg	312.51	313
横方向端部筋	D22（SD345）		〃	〃	66.58	67
定着筋	D16（SD345）		〃	〃	192.19	192
台座コンクリート	σck=18N/mm2		〃	m3	11.39	11
同上型枠	小型		〃	m2	19.76	20
伸縮目地材（台座ｺﾝ部）	t=10mm		〃	m2	0.88	0.9
基礎砕石	RC-40,t=150mm		〃	m3	7.61	8

張出し車道

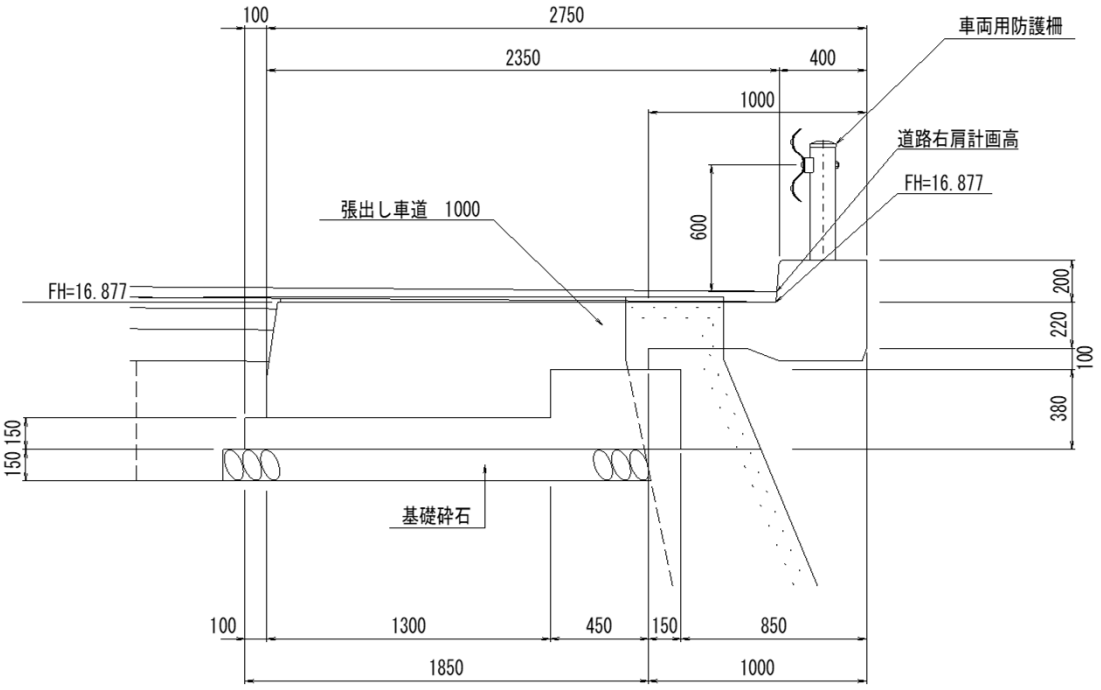

1.0 m 当 り 数 量

名　　称	規　　格	算　　式	単位	数　　量
張出車道	2750*550*1000		個	13
	2450*550*1000		〃	13
高さ調整ボルト	M12(4.8)L=250mm	2*26	本	52
	M12(4.8)L=350mm	1*26	〃	26
前面専用型枠	50*110*1000	1*26	個	26
伸縮目地材	t=10mm	0.725*2	m2	1.45
舗装用クラック抑制シート	幅33cm	2.29*25	m	57.25
鋼製プレート	150*150*6	3*26	枚	78
充填コンクリート（中詰部）	σck=24N/mm2	0.212*26.0	m3	5.51
同上型枠（中詰部背面）	小型	0.049*26.0	m2	1.27
充填コンクリート（基礎部）	σck=24N/mm2	0.331*26.0	m3	8.61
同上型枠（基礎部背面）	小型	0.2*26.0	m2	5.20
横方向鉄筋	D22 (SD345)	9.9*4*3.04*2+5.9*4*3.04	kg	312.51
横方向端部筋	D22 (SD345)	1.825*4*3.04*3	〃	66.58
定着筋	D16 (SD345)	2.24*55*1.56	〃	192.19
台座コンクリート	σck=18N/mm2	(0.38*0.6+1.4*0.15)*26.0	m3	11.39
同上型枠	小型	0.38*2*26.0	m2	19.76
伸縮目地材（台座ｺﾝ部）	t=10mm	0.438*2	m2	0.88
基礎砕石	RC-40,t=150mm	1.95*26.0*0.15	m2	7.61

排水工						
細　　別	規　　格	記号	計　　算　　式	単位	小　　計	合　　計
鉄筋コンクリート台付管(φ600)						
延長	管延長		NO.4+8.00　右側	m	3.6	4
	基礎延長		〃	m	2.6	3
【10.0m当り】						
鉄筋コンクリート台付管	φ600		単位数量計算書より	本	5.0	5
敷きモルタル	配合比 1:3		〃	m^3	0.10	0.1
基礎コンクリート	σck≧18N/mm^2		〃	m^3	0.81	0.8
基礎コンクリート型枠			〃	m^2	2.00	2
基礎材	RC-40,t=150		〃	m^2	8.10	8
基面整正	土砂		〃	m^2	8.1	8
【1.0式当り】						
既設擁壁復旧						
コンクリート	σck≧18N/mm^2		単位数量計算書より	m^3	0.33	0.3
型枠	一般型枠		〃	m^2	1.21	1
作業土工						
床掘B	土砂		単位数量計算書より	m^3	3.6	4
埋戻	流用土		〃	m^3	2.4	2
コンクリート取り壊し	無筋		〃	m^3	0.3	0.3
既設ヒューム管撤去	φ600		〃	m	4.2	4

排水工						
細　　別	規　　格	記号	計　　算　　式	単位	小　　計	合　　計
1号集水桝						
位置			NO.4+8.00　右側	基	1.0	1
【1.0基当り】						
桝本体						
コンクリート	σck≧18N/mm^2		単位数量計算書より	m^3	1.14	1
型枠	小型		〃	m^2	12.48	12
基礎材	RC-40,t=200		〃	m^2	1.69	2
基面整正	土砂		〃	m^2	1.7	2
蓋版						
コンクリート	σck≧24N/mm^2		単位数量計算書より	m^3	0.27	0.3
型枠	小型		〃	m^2	0.91	0.9
埋設型枠	950x1000		〃	枚	1.0	1
鉄筋	SD345,D19		〃	kg	39.6	40
差し筋	SD345,D16		〃	kg	2.0	2
作業土工						
床掘B	土砂		単位数量計算書より	m^3	13.9	14
埋戻	流用土		〃	m^3	10.5	11

数　量　計　算　書

鉄筋コンクリート台付管(φ600)

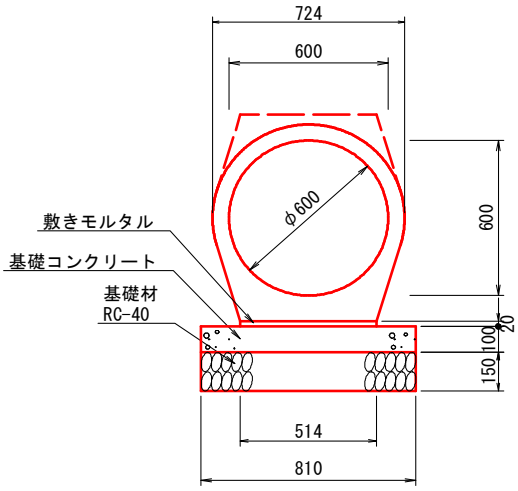

鉄筋コンクリート台付管（φ600）　　10.0m当たり

名称		規格	単位	数量
鉄筋コンクリート台付管		φ300	本	5.0
基礎	敷モルタル	配合比　1:3	m3	0.10
	基礎コンクリート	σck≧18N/mm2	m3	0.81
	同型枠	均しコンクリート	m2	2.00
	基礎材	RC-40 t=100	m2	8.10

10.0 m　当　り　数　量

名称	規格	算式	単位	数量
鉄筋コンクリート台付管(φ600)				
鉄筋コンクリート台付管	φ600	10.0/2.0	本	5.0
敷モルタル	配合比 1:3	0.514*0.020*10.0	m^3	0.10
基礎コンクリート	σck≧18N/mm^2	0.81*0.10*10.0	m^3	0.81
基礎コンクリート型枠		0.20*10.0	m^2	2.00
基礎材	RC-40 t=150	0.81*10.0	m^2	8.10
基面整正	土砂	0.81*10.0	m^2	8.1

数　量　計　算　書

鉄筋コンクリート台付管(φ600)

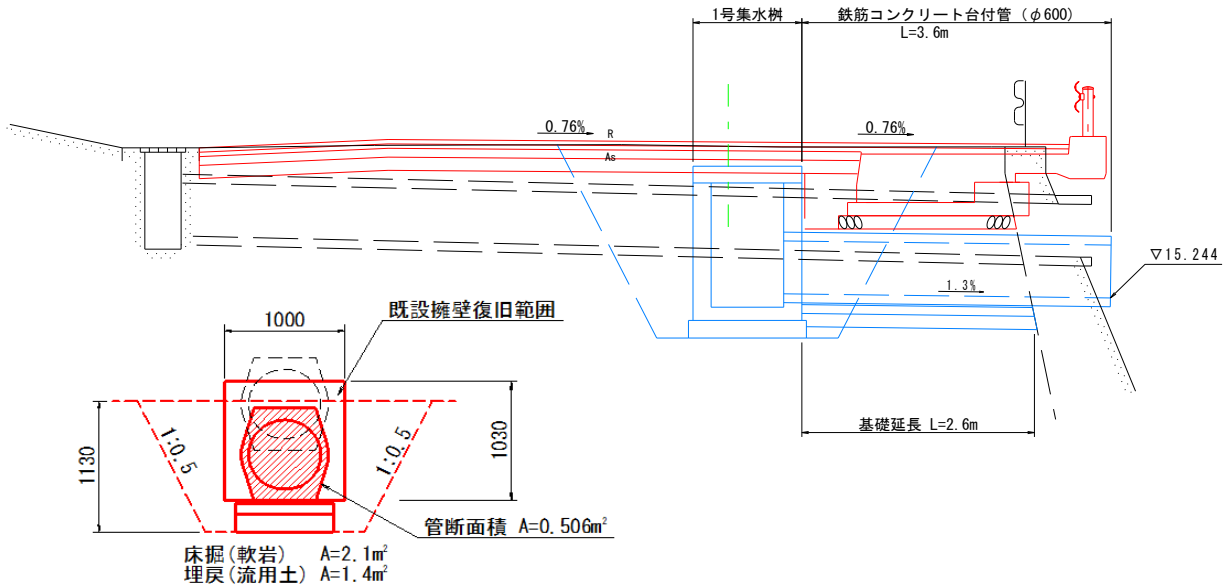

1.0 式　当　り　数　量

名　称	規　格	算　式	単位	数　量
鉄筋コンクリート台付管(φ600)				
既設擁壁復旧				
コンクリート	σck≧18N/mm²	1/2*(0.546+0.755)*1.03*1.00-0.506*0.674	m³	0.33
型枠	一般型枠	1.110*1.00*2-0.506*2	m²	1.21
作業土工				
床掘B	土砂	2.1*1.70	m³	3.6
埋戻	流用土	1.4*1.70	m³	2.4
コンクリート取り壊し	無筋	0.3*1.00	m³	0.3
既設ヒューム管撤去	φ600	4.2	m	4.2

数　量　計　算　書

1号集水桝

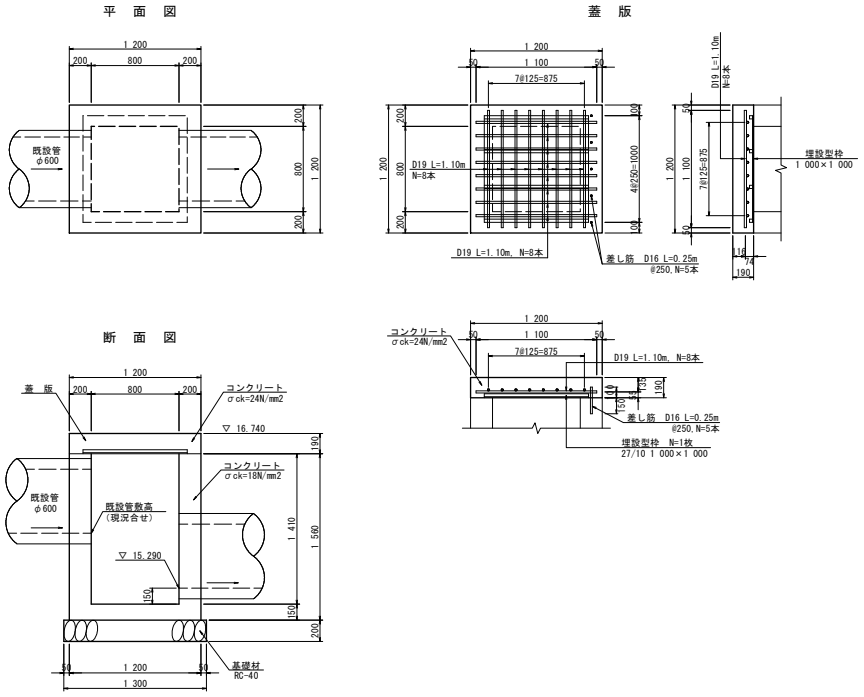

1.0 基　当　り　数　量

名　　称	規　　格	算　　式	単位	数　　量
1号集水桝				
桝本体				
コンクリート	σck≧18N/mm^2	1.20*1.20*1.56-0.80*0.80*1.41		
		-0.506*0.20*2	m^3	1.14
型枠	小型	(1.20*4+0.80*4)*1.56	m^2	12.48
基礎材	RC-40,t=200	1.30*1.30	m^2	1.69
基面整正	土砂	1.30*1.30	m^2	1.69
蓋版				
コンクリート	σck≧24N/mm^2	1.20*1.20*0.19	m^3	0.27
型枠	小型	1.20*0.19*4	m^2	0.91
埋設型枠	950x1000	1.0	枚	1.0
鉄筋	SD345,D19	(1.1*2.25*8)*2	kg	39.6
差し筋	SD345,D16	0.25*1.56*5	kg	2.0

数　量　計　算　書

1号集水桝

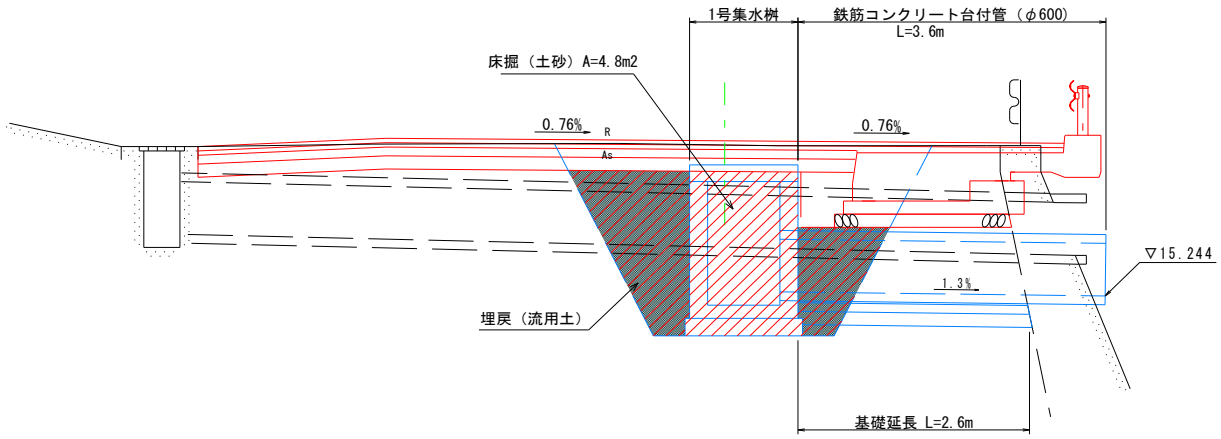

1.0 基　当　り　数　量

名　称	規　格	算　式	単位	数　量
1号集水桝				
作業土工				
床掘B	土砂	1/2*4.8*0.90+4.8*2.00+1/2*4.8*0.90	m^3	13.9
埋戻	流用土	14.2-(1.20*1.20*1.67+1.30*1.30*0.20+0.506×(1.0+0.8))	m^3	10.5

防護柵工

細　　別	規　　格	記号	計　　算　　式	単位	小　　計	合　　計
車両用防護柵(Gr-C-2B)						
延長			No.3+12.6～No.4+18.7(張出し車道区間)	m	26.0	26

舗装工

細　　別	規　　格	記号	計　　算　　式	単位	小　　計	合　　計
車道舗装						
表層工	再生密粒度ｱｽｺﾝ, t=5cm		舗装工面積算出根拠図より　31.43+59.41	m^2	90.84	91
基層工	再生粗粒度ｱｽｺﾝ, t=5cm		舗装工面積算出根拠図より　31.43+59.41	m^2	90.84	91
上層路盤	再生粒調砕石 t=10cm		舗装工面積算出根拠図より　31.43	m^2	31.43	31
下層路盤	再生クラッシャラン t=15cm		舗装工面積算出根拠図より　31.43	m^2	31.43	31

舗装工

舗装工面積算出根拠図

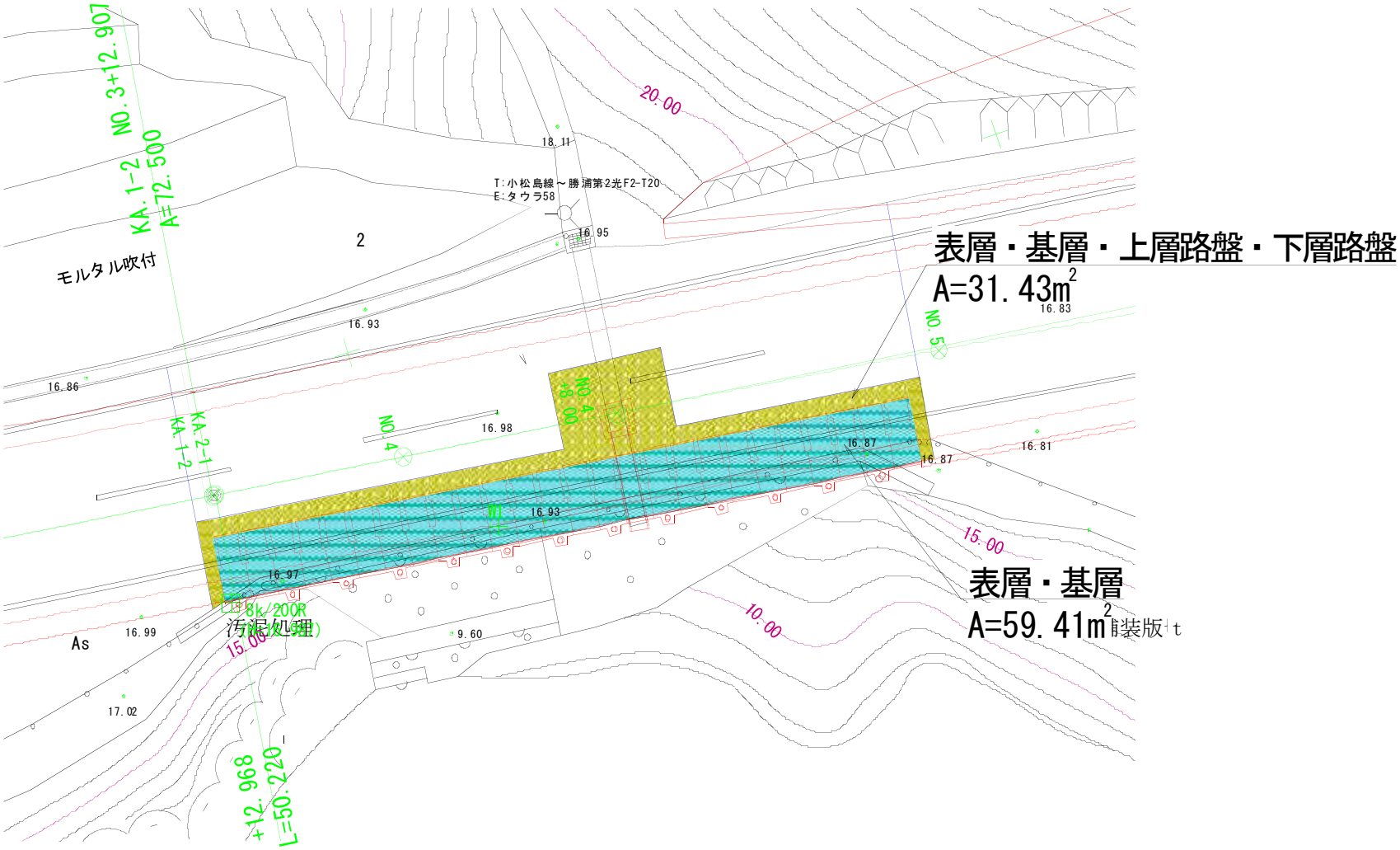

区画線工

細　　別	規　　格	記号	計　　算　　式	単位	小　　計	合　　計
工事用区画線						
延長			No.1+4.7付近～No.7+7.7付近　の間	m	123.0	123
中央線	白破線　幅15cm		5.0×12	m	60.0	60
左側外側線	白実線　幅15cm		122.7	m	122.7	123
左側外側線	〃		123.3	〃	123.3	123

工事用区画線　L=123m

中央線 L=60.0m 左外側線 L=122.7m 右外側線L=123.3m

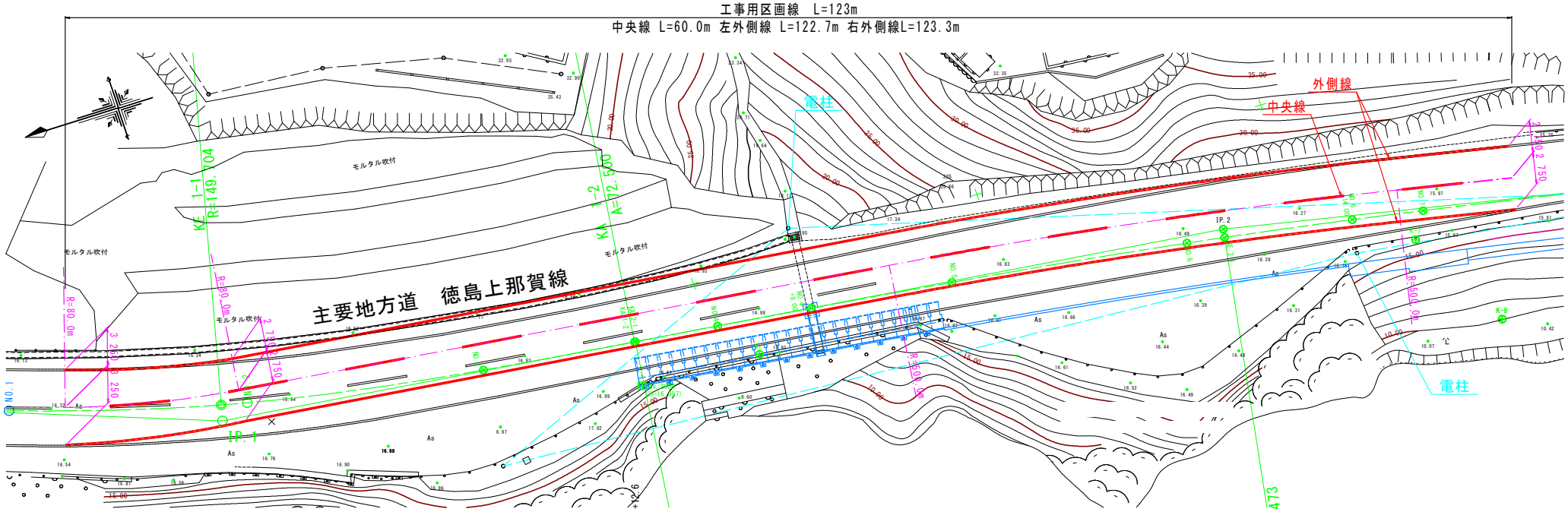

区画線工

細　　別	規　　格	記号	計　　算　　式	単位	小　　計	合　　計
区画線消去						
延長			No.3+12.1付近～No.4+19.2付近　の間	m	27.0	27
中央線	白破線　幅15cm		27.0/2	m	13.5	14
左側外側線	白実線　幅15cm		27.0	m	27.0	27
左側外側線	〃		27.0	〃	27.0	27

位置図

工事名：Ｒ２徳土　徳島上那賀線　小・田浦　道路改良工事（１）

施工箇所：小松島市田浦町前山（第１分割）

「出典：国土地理院発行2.5万分1地形図　電子地形図25000(国土地理院)を加工して作成」

張出し式車道参考図

平 面 図 S=1:100

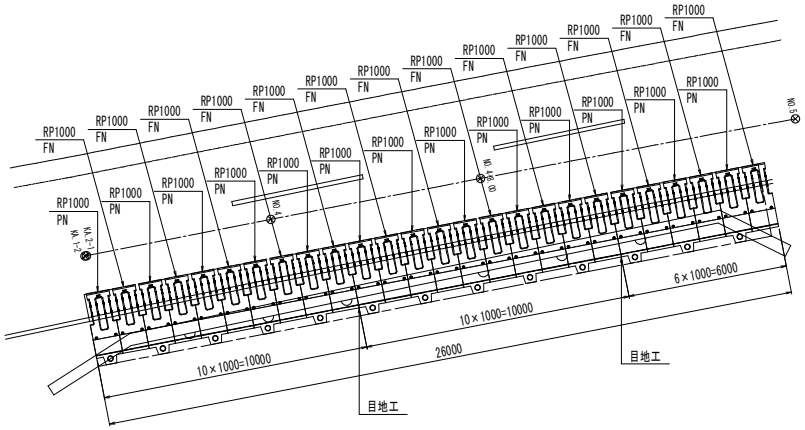

標準断面図 S=1:20

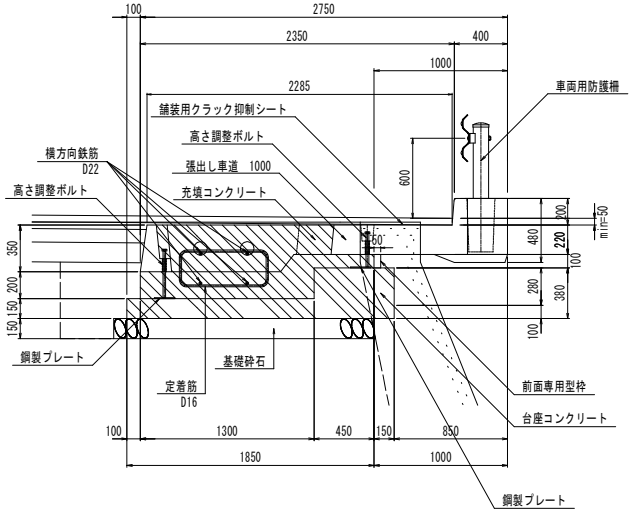

数量表

名称	規格	算式	単位	数量	備　考
張出し車道 1000	PN(標準)2750×550×1000		個	13	W=1355kg
	FN(標準)2450×550×1000		個	13	W=1210kg
高さ調整ボルト	(前側)　M20(4.8)L=250mm	2*26	本	52	2本/個
	(後側)　M20(4.8)L=350mm	1*26	本	26	1本/個
前面専用型枠	50×110×1000	1*26	個	26	1個/個
伸縮目地材	t=10mm	0.725*2	m2	1.45	0.725m2/目地箇所
目地モルタル	C:S=1:2	0.003*25	m3	0.08	0.003m3/箇所
舗装用クラック抑制シート	幅33cm	2.29*25	m	57.25	2.29m/箇所
鋼製プレート	150×150×6	3*26	枚	78	3枚/個
充填コンクリート(中詰部)	σck=24N/mm2	0.212*26	m3	5.51	0.212m3/個
同上型枠(中詰部背面)		0.049*26	m2	1.27	0.049m2/個
充填コンクリート(基礎部)	σck=24N/mm2	0.331*26.0	m3	8.61	0.331m3/m
同上型枠(基礎部背面)		0.2*26.0	m2	5.20	0.2m2/m
横方向鉄筋	D22 (SD345)	9.9*4*3.04*2+5.9*4*3.04	kg	312.51	4本
横方向端部筋	D22 (SD345)	1.825*4*3.04*3	kg	66.58	1.825m×4本/目地間
定着筋	D16 (SD345)	2.24*55*1.56	kg	192.19	2.240m/本
台座コンクリート	σck=18N/mm2	(0.38*0.6+1.4*0.15)*26.0	m3	11.39	
同上型枠		0.38*2*26.0	m2	19.76	
伸縮目地材(台座コン部)	t=10mm	0.438*2	m2	0.88	0.438m2/目地箇所
基礎砕石	t=150mm	1.95*26.0	m2	50.70	1.95m2/m

張出し式車道参考図

工 事 名	R２徳土　徳島上那賀線　小・田浦 道路改良工事（１）		
路線名等	主要地方道徳島上那賀線		
工事箇所	小松島市田浦町前山（第１分割）		
図 面 名	張出し式車道参考図		
縮　尺	図 示	図面番号	
会 社 名			
事業者名	徳島県県土整備部東部県土整備局<徳島>		